上海富瀚微电子股份有限公司

FH8658: 新一代5M高性能智能网络摄像机 SoC

FH8658是新一代面向5M专业型网络摄像机应用的高性能H.265/H.264/JPEG SoC芯片。芯片集成了高性能的ISP图像处理模块和最新的Smart H.265视频压缩编码器，以及神经网络加速器，具备优异的图像处理能力、较高的编码质量和极低的编码码率，支持外接DDR存储器，拥有完备的应用所需外设接口，包括USB，SDIO和Ethernet等，可适用多种网络摄像机产品。

规格:

框图:

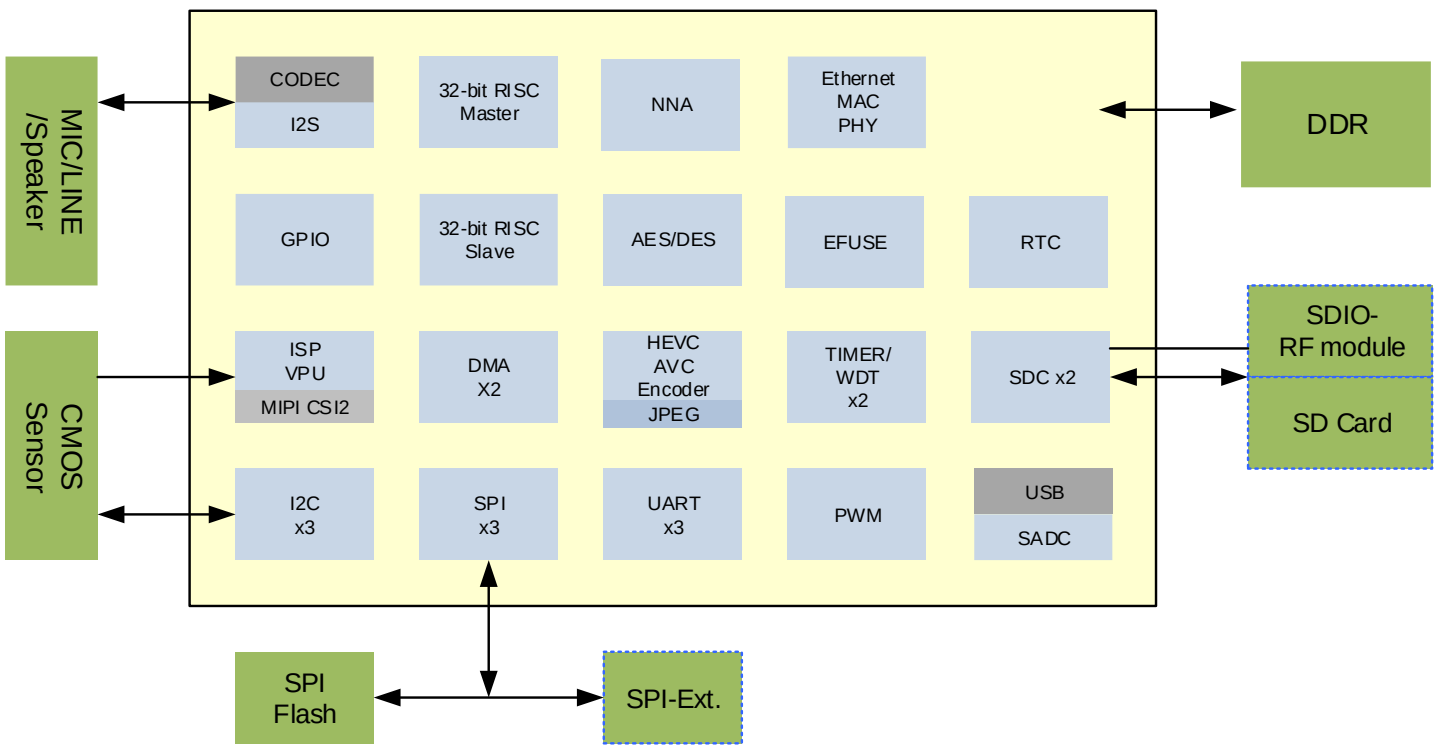

典型参考设计:

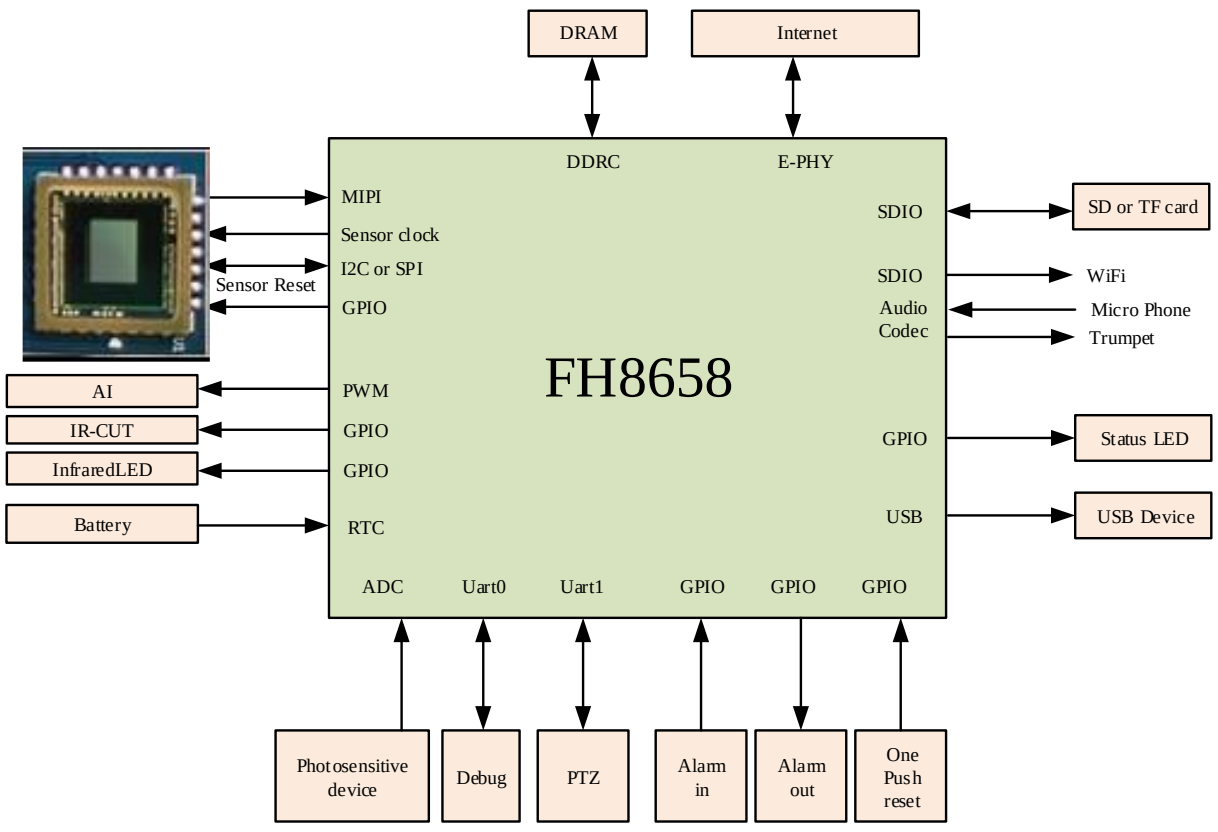

联系我们:
上海富瀚微电子股份有限公司
地址: 上海市徐汇区宜山路717号6楼
邮编: 200233
电话: +86 21 6112 1558
传真: +86 21 6406 6786
邮件: Sales@fullhan.com
网址: www.fullhan.com